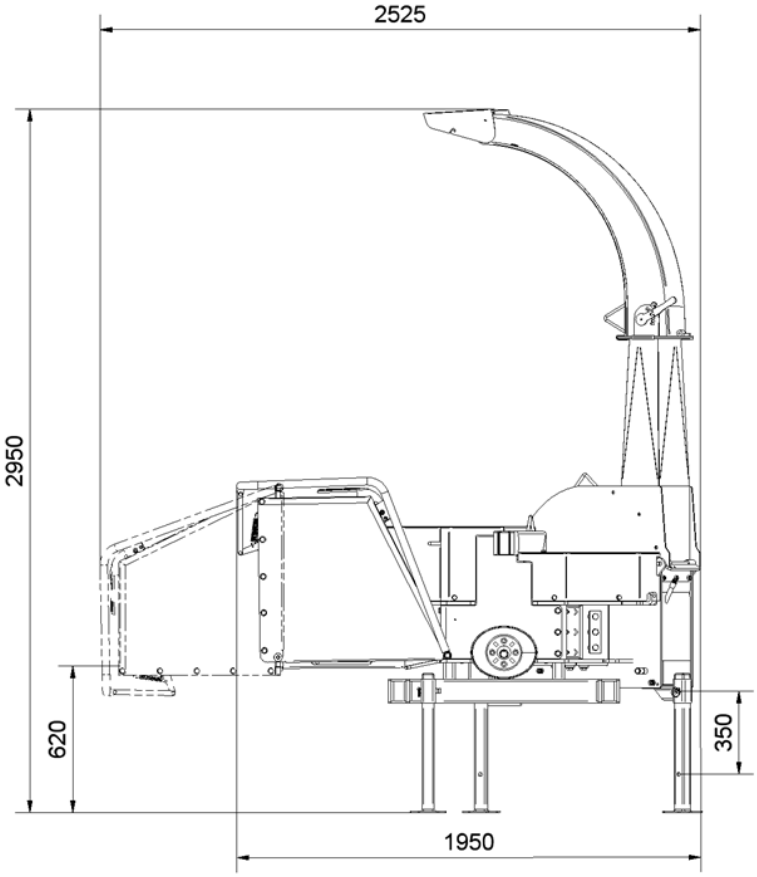
2525
2950
620
350
1950

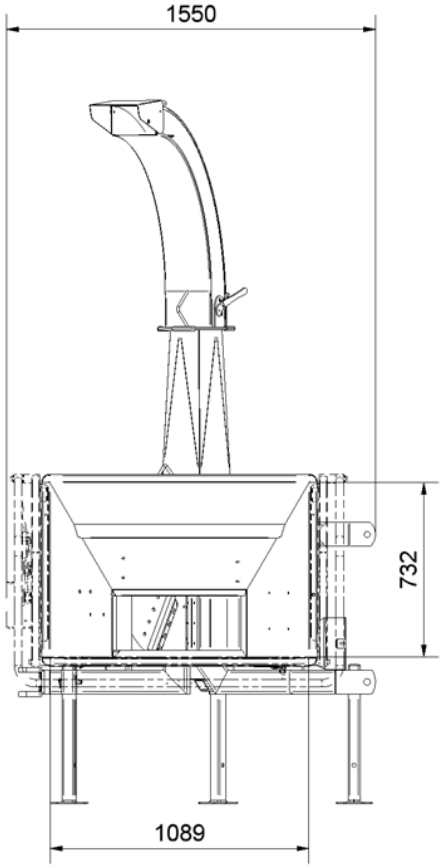
1550
732
1089